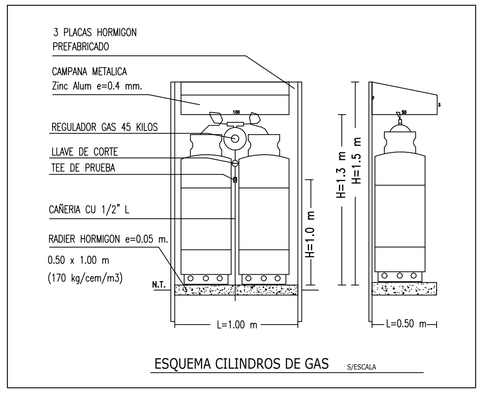

ESQUEMA CILINDROS DE GAS S/ESCALA

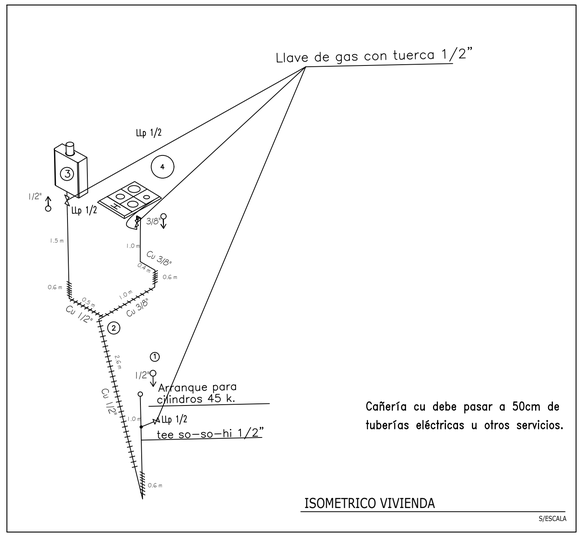

Cañería cu debe pasar a 50cm de tuberías eléctricas u otros servicios.

ISOMETRICO VIVIENDA S/ESCALA

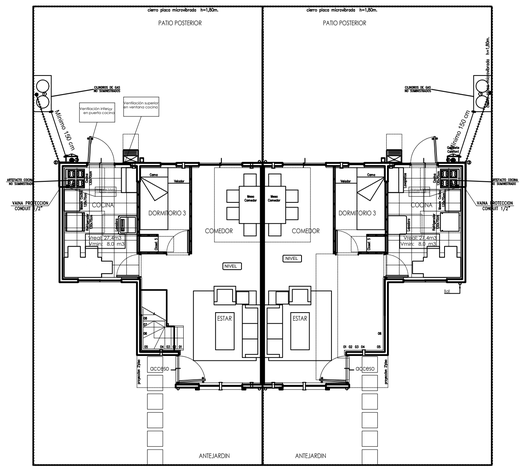

PLANTA 1º PISO ESCALA 1 / 20

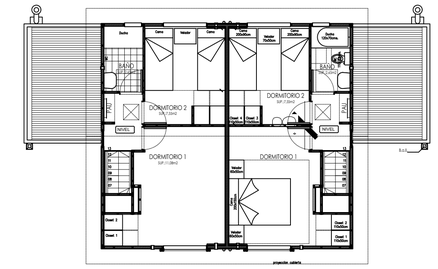

PLANTA 2º PISO ESCALA 1 / 20

La ubicación de las cañerías y tuberías es solo referencial, y no garantiza su exacta ubicación y distancia.

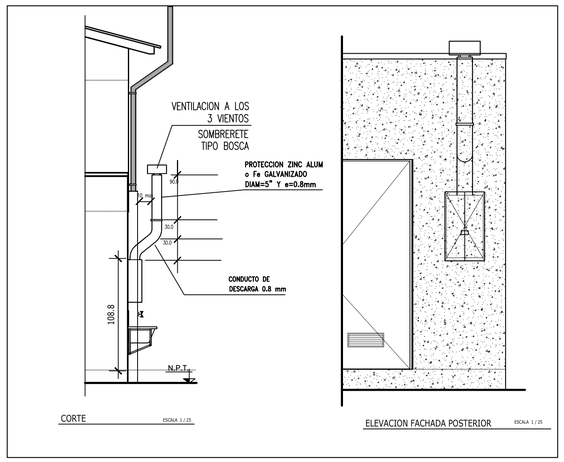

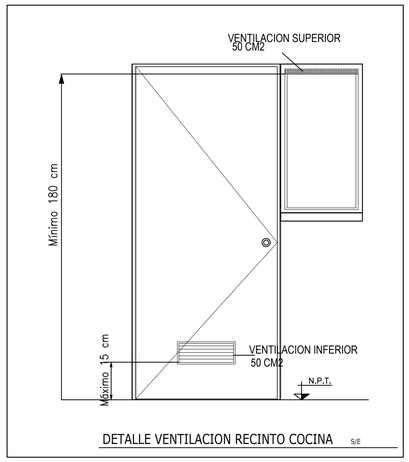

DETALLE VENTILACION RECINTO COCINA S/E

"VALORIZACIÓN SINGULARIDADES CONDUCTO EVACUACIÓN DE GASES"

	DISTANCIAS (mm)						VALORES		VALORACION DISEÑO
Elementos a considerar	**h'**	**h''**	**h'''**	**largo**	**HV '**	**total**	**valoración**	**(-)**	**(+)**	
Solución propuesta	765	153		156	220					
Ganancia de cota h	765	153			220	1138	+ 1		11.38	
Componentes del ducto de evacuación :										
Sombrerete:							- 0.30	0.30		
Codos :										
G= Mayor a 45º o menor o igual a 90ºvertical ascendente							- 0,3	0.30		
B= Mayor que 45º y de hasta 90º vertical-horizontal							-2	2		
Tramos Rectos:										
largo + h1 + HV1 =	765			156	220	1141	- 0.5	0.571		
Puntaje total								3.171	11.38	+ 8.209

Se considera 1 punto por cada 100 mm.
Se considera -0.5 puntos por cada 1000 mm.

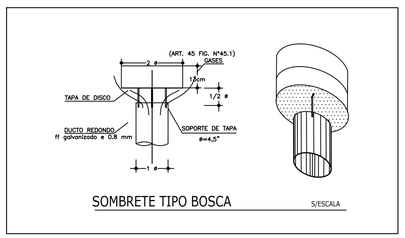

SOMBRETE TIPO BOSCA S/ESCALA



ESQUEMA VAINA PROTECTORA S/ESCALA

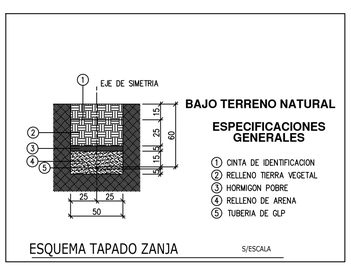

ESQUEMA TAPADO ZANJA S/ESCALA

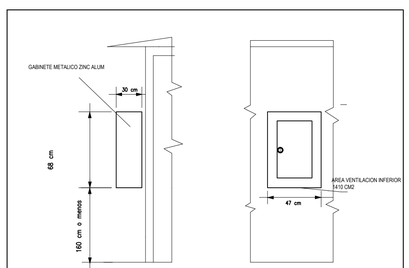

ESQUEMA GABINETE CALEFONT S/ESCALA

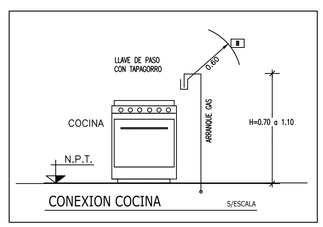

CONEXION COCINA S/ESCALA

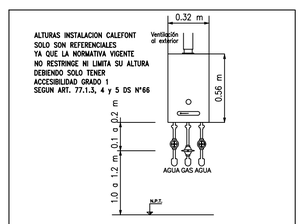

INSTALACION CALEFONT 10 L S/ESCALA

Nota: El cobre es un material resistente a la corrosión. Este reacciona con el oxigeno (y no con el agua) la que a diferencia de otros oxidos, actua como una capa protectora.
Lo mencionado en el Art. 45.2.7 letra a) DS N°66, guarda relacion unica y exclusivamente a los materiales metálicos con aleaciones de acero, los cuales si sufren el proceso de oxidación corrosivo.

EL DIAMETRO DE LAS TUBERIAS A UTILIZAR SE DEFINE UNICA Y EXCLUSIVAMENTE EN BASE A LA MEMORIA DE CALCULO RED INTERIOR SOLICITADA POR LA SEC AL MOMENTO DE DECLARAR, LA CUAL ANALIZA Y EVALUA LA CAIDA PRESION PERMITIDA DE ACUERDO AL TIPO DE GAS UTILIZADO SEGUN ART. 45.2.9 letra d), DS N°66. NO EXISTIENDO OTRA FORMULA O HERRAMIENTA PARA EVALUAR EL DIAMETRO DE LA CAÑERIA A UTILIZAR.

SOLO PARA USO DE CERTIFICADORA

VARIOS

POR VIVIENDA
- CILINDRO DE 45 KG
- CUBIERTA METALICA
- BASE CONCRETO

NOTA 1: CILINDROS Y ARRANQUE SIN CONECTAR

NOTA 2: NO SE CONSIDERA PROVISION ARTEFACTO COCINA NI CILINDROS DE GAS

CAÑERIA COBRE TIPO L Y SOLDADURA FUERTE PLATA
——— CAÑERIA A LA VISTA (RIGIDA)
·-·-·-·-·-· CAÑERIA BAJO TIERRA (RECOCIDA)

POTENCIA INSTALADA

1 ARRANQUE COCINA	8,0 M. cal/h = 9,3 Kw.
1 CALEFONT TIRO NATURAL MASTER 10 LTS.	15,3M. cal/h = 18,0 Kw.
TOTAL INSTALADO	23,5 M. cal/h = 27,3 Kw.

POTENCIA TOTAL INSTALADA

19 ARRANQUE COCINA	152 M. cal/h = 176,7 Kw.
19 CALEFONT TIRO NATURAL MASTER 10 LTS.	294,5M. cal/h = 342 Kw.
TOTAL INSTALADO	446,5 M. cal/h = 518,7 Kw.

ANTEPROYECTO INSTALACION INTERIOR DE G.L.P.
VIVIENDAS LLANQUIHUE SM1
PROYECTO POETA ARMANDO URIBE ARCE

DIRECCION : CALLE BAJOS DE MATTE Nº01672 LOTE B
SECTOR : BUIN
COMUNA : BUIN
REGION : METROPOLITANA
ESCALA: INDICADAS
LAMINA: 1 DE 1

PROPIETARIO: COMAVICOOP
RUT: 70.020.030-2
REPRESENTANTE LEGAL: MAURICIO DE LA BARRA PARADA
RUT: 9.312.640-8

CONSTRUCTORA: CONSTRUCTORA CONDES LIMITADA
RUT: 76.023.267-8
REPRESENTANTE LEGAL: GUSTAVO BAEZA DEL RIO
RUT: 13.561.376-0

PROYECTISTA:
Ingeniería y Servicios Propano Ltda
Felipe Igor Mora Manriquez
Rut: 14.206.687-4
Instalador Clase 1 - Nº Folio 021514
Fono: 041-2951362 - 74310222 - Concepción

UBICACION:



CROQUIS DE UBICACION